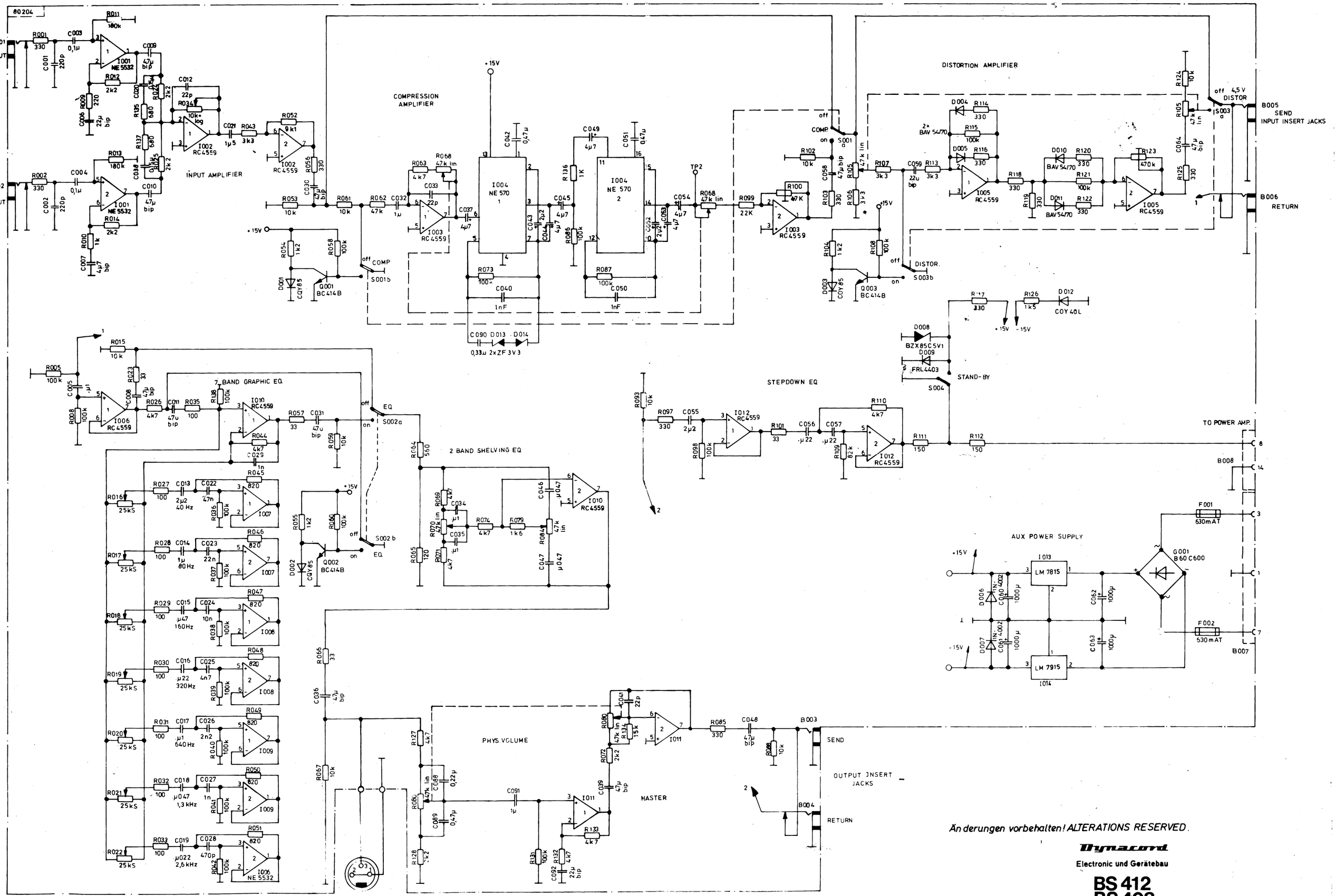
80204
B001 HI INPUT
B002 LO INPUT
INPUT AMPLIFIER
COMPRESSION AMPLIFIER
DISTORTION AMPLIFIER
B005 SEND INPUT INSERT JACKS
B006 RETURN
BAND GRAPHIC EQ
2 BAND SHELVING EQ
STEPDOWN EQ
STAND-BY
TO POWER AMP.
AUX POWER SUPPLY
PHYS. VOLUME
MASTER
OUTPUT INSERT JACKS
SEND
RETURN
Änderungen vorbehalten! ALTERATIONS RESERVED.
Dynacord
Electronic und Gerätebau
BS 412
BS 408
2-327 371a
9.1.81 Götz.

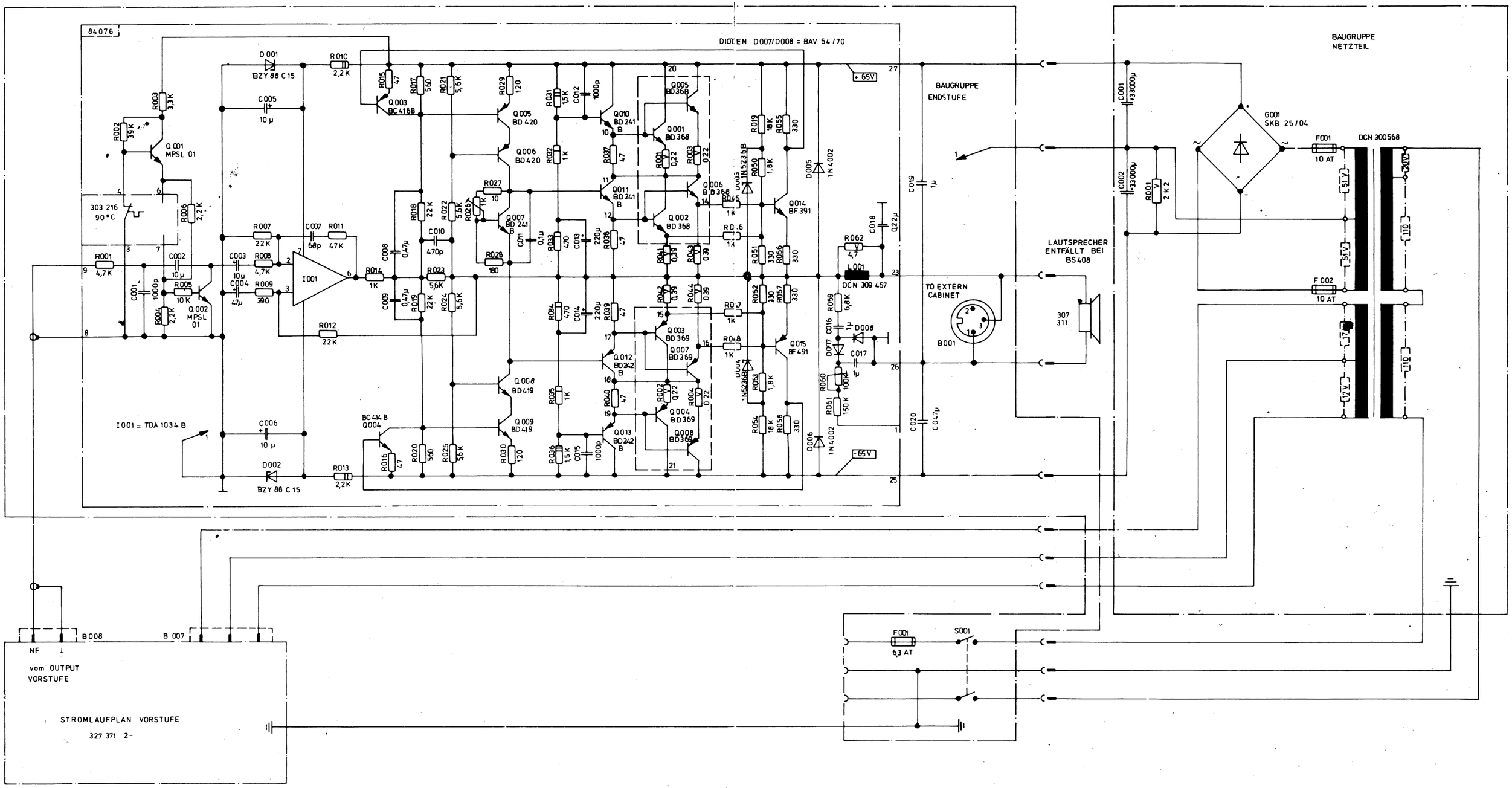

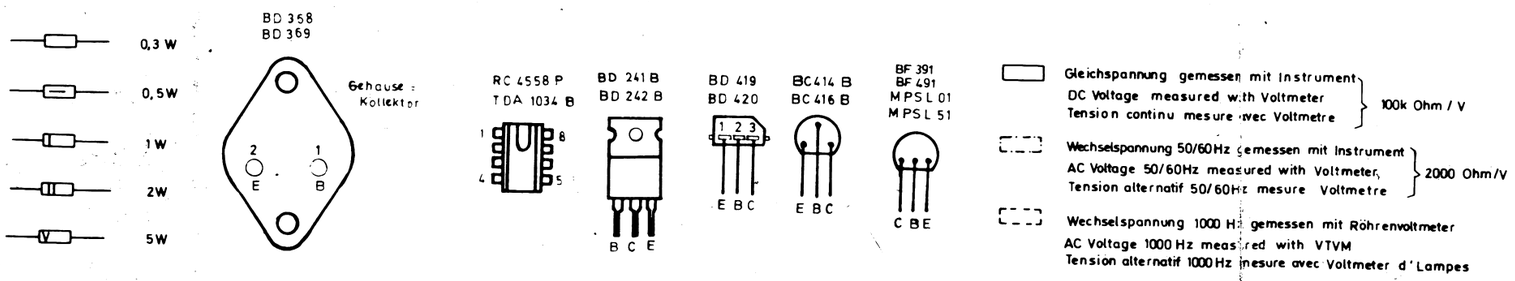

Änderungen vorbehalten! ALTERATIONS RESERVED! MODIFICATIONS RESERVEES!

Dynacord

Electronic und Gerätebau

BS 412
BS 408

2- 309 815a

9.1.81 Götz.